# MANUAL INSTRUCCIONES MONTAJE Y MANTENIMIENTO

# NEVERA DE 190 LT. ACERO INOXIDABLE PARA EXTERIOR CON DOBLE PUERTA DE CRISTAL

Estimado cliente,

gracias por comprar nuestra nevera para exterior. Estamos seguros de que la disfrutará, pero para ello, le aconsejamos leer bien este manual de instrucciones de montaje, uso y mantenimiento.

Para evitar riesgos, debe de estar siempre delante del aparato cuando éste esté en funcionamiento. Es importante que el aparato se instale correctamente y que lea las instrucciones de seguridad.

Tras sacar el producto de su embalaje, revise que no está dañado. Este aparato cumple la normativa BS EN 498:2012.

**CONDICIONES DE USO**

Estas indicaciones se hacen en referencia a su aparato. El no cumplirlas, podrá afectar a su seguridad, y además, condicionarán la aplicación de la garantía del fabricante.

- Este aparato solo DEBE manipularlo personal cualificado.
- El aparato está homologado para uso particular SOLO, no para uso comercial.
- Este aparato está homologado SOLO para uso en el exterior.
- El producto debe montarse, usarse y mantenerse siguiendo las indicaciones de este manual.
- Nunca deberán quedar obstruidos los agujeros de ventilación del aparato.

Por favor, lea detenidamente el manual antes de llamar al servicio técnico en caso de tener alguna incidencia con su producto.

**ATENCIÓN:**

Lea atentamente el manual de instrucciones antes de llamar para solicitar asistencia. Podrían cobrarle por algunos servicios.

Apunte aquí el modelo y número de serie:

_____

_____

_____

## INSTRUCCIONES IMPORTANTES DE SEGURIDAD

Por favor, lea atentamente este manual y guárdelo en un lugar seguro para futuras consultas.

**IMPORTANTE**
Compruebe el producto al desembalarlo. Tiene 7 días desde su compra para informar de daños o defectos de fabricación. Esto no afecta a sus derechos como consumidor.

**MEDIO AMBIENTE**
La mayor parte del embalaje son materiales reciclables. Por favor, llévelos al sitio correcto.

**ADVERTENCIA**
Este aparato SOLO debe manipularlo personal cualificado.

Una mala instalación, modificaciones, alteraciones o manipulaciones indebidas del producto, anularán la garantía del fabricante, y podrían resultar peligrosos para su seguridad personal.

Por favor, contacte con su punto de venta para solicitar asistencia en caso de necesitarla.

**Nota para el instalador:**
Este manual debe permanecer en casa del propietario para futuras consultas.

Esta nevera de exterior se ha fabricado para poner encastrada debajo de un banco o mueble similar en cocinas de exterior.

Este aparato se ha fabricado para uso particular solo.

Antes de instalarlo, debe tener en cuenta:

- El espacio es el adecuado y las distancias las indicadas.
- Quedará protegido de las inclemencias del tiempo.
- Se protegerá de la exposición solar directa.
- Disponibilidad de electricidad con toma de tierra.
- Las estructuras serán estables y robustas.

La instalación debe realizarla personal cualificado cumpliendo la normativa de conexiones eléctricas.

El fabricante no asumirá ninguna responsabilidad por daños tanto personales como materiales acaecidos por una mala instalación. Antes de conectar el aparato a la red eléctrica, asegúrese de que el voltaje es el correcto e indicado en la etiqueta incluida en la nevera.

Asegúrese de que su instalación tiene toma de tierra.

Una vez instalada la nevera, asegúrese de que no entra humead en el aparato o en el hueco dónde esté instalado.

- Antes de realizar algún tipo de mantenimiento o limpieza, desconecte la nevera de la electricidad.
- El aparato no debe usarse o dejarse al aire libre expuesto a la lluvia, nieve, sol... No lo exponga a condiciones climatológicas de humedad o lluvia.
- Este aparato no deben utilizarlo niños, personas con sus capacidades físicas, sensitivas o psíquicas reducidas, con falta de experiencia y conocimiento, a menos que estén supervisadas o sigan las pautas de una persona responsable de su seguridad.
- Vigile que los niños no jueguen con el aparato.

- Si el cable eléctrico está dañado, debe cambiarlo por uno original del fabricante. Consulte a su proveedor para concretar quién y cómo debe realizar dicho cambio para evitar problemas y daños.
- Debe respetarse la distancia indicada de ventilación para la nevera. Las rejillas de ventilación deben mantenerse despejadas y limpias siempre.
- Si no se mantiene limpia, podría haber riesgo de incendio en el sistema de frío. Siga las instrucciones para evitar problemas.
- Asegúrese de que siempre mantiene la neveras en las condiciones de configuración indicadas para que funcione correctamente.
- No utilice utensilios de cocina para coger o poner cosas dentro de la nevera o para limpiarla, ya que podría estropear el interior de la misma.
- Durante su uso, la parte trasera se calienta. Tenga cuidado y no toque los elementos de la parte trasera ya que podría dañarse.
- Los niños no deben nunca apoyarse ni sentarse encima o cerca del aparato.
- Utilice este aparato para la función para la que se ha fabricado únicamente.
- Este aparato es sólo para uso particular. Está pensado para uso en zonas protegidas y no debe quedar nunca expuesto a los elementos climatológicos.
- No utilice aparatos eléctricos dentro de los compartimentos del aparato, a menos que su fabricante indique que está permitido.

**IMPORTANTE**
A esta nevera no debe darle nunca el sol directamente. Si la luz del sol traspasa directamente las puertas de cristal, no funcionará correctamente. La exposición prolongada a la luz solar, hará que la temperatura del aparato suba, en consecuencia, habrá un consumo elevado de electricidad y además, el aparato podría dañarse y dejar de funcionar, y esto, no queda cubierto por la garantía.

**IMPORTANTE**
Antes de encender la nevera pro primera vez, lea las instrucciones e información de este manual detenidamente. Este manual contiene información importante sobre su uso, funcionamiento y mantenimiento.
Por favor, guarde el manual en un lugar que recuerde para futuras consultas. Si usted no es el propietario del aparato, por favor, al terminar la instalación, haga entrega del mismo a su propietario final.
El fabricante no acepta ninguna responsabilidad en referencia a daños acaecidos por no cumplir las indicaciones de este manual. Es importante que el propietario sepa que puede sufrir daños personales o materiales si no cumple lo indicado por el fabricante.

- No utilice un aparato dañado. Si tiene alguna duda, consulte a su proveedor.
- La instalación y puesta en marcha del aparato debe realizarse cumpliendo las indicaciones del fabricante.
- Por su seguridad, el aparato debe contar con la toma de tierra.
- No dañe ninguna parte del aparato que contenga refrigerante, ya que si este entra en contacto con los ojos, puede sufrir graves daños. Evite perforar, doblar, pinchar o dañar el aparato.
- Recuerde siempre desconectar el aparato antes de limpiarlo. Nunca desconecte el cable de la luz estirando del mismo. Coja la cabeza del enchufe cuidadosamente y tire para desenchufar la nevera.
- Siempre que el aparato necesite alguna reparación, contacte con su proveedor. No intente arreglar la nevera por su cuenta.
- Asegúrese de que la ubicación del aparato es idónea para el mismo. Debe estar en una superficie llana y nivelada. Podrá afinar la nivelación con las patas regulables de la nevera.
- No obstruya o cubra las rejillas de ventilación del aparato.
- Asegúrese de que la corriente eléctrica es la adecuada e indicada para el aparato.

**ADVERTENCIA:**

No deje que los niños jueguen cerca del aparato.

A la hora de desechar el aparato, por favor, tenga en cuenta la normativa local al respecto. El sistema de refrigeración contiene gas y refrigerantes que requieren que se deseche en un lugar específico.

Respecto al embalaje, recicle todos los materiales correctamente.

**ADVERTENCIA**
Refrigerante R600a

Este aparato contiene refrigerante R600a inflamable. Evite riesgos y realice una instalación segura.

- Asegúrese de que el tubo del circuito refrigerante no está dañado antes de su transporte y montaje.
- El goteo de líquido refrigerante puede causar daños oculares o prenderse fuego.
- El espacio donde se instale el aparato, debe ser de al menos 1 $m^3$ por cada 8gr de refrigerante. La cantidad de refrigerante del aparato puede encontrarse en la placa del interior del aparato.
- Es peligroso que se manipule el aparato si no se tienen conocimientos al respecto. Busque siempre a un profesional.
- Deje las aperturas de ventilación siempre despejadas y libres de obstrucciones.
- No utilice aparatos u otros medios para acelerar la descongelación del aparato.

**ANTES DE SU PRIMER USO**

No coloque este aparato con el panel trasero directamente apoyado contra la pared. Para una buena circulación y funcionamiento eficiente, no debe nunca tapar las rejillas de ventilación.

Retire todos los cartones y plásticos del embalaje y coloque la nevera sobre una base llana y protegida. Sitúe la nevera lejos de materiales inflamables y fuentes de calor. Asegúrese de que su ubicación está en un sitio protegido de la humedad, del sol directo, del frío y calor extremos, y bien ventilado. Recuerde que el aparato no funcionará correctamente en zonas donde las temperaturas sean superiores a 40ºC durante periodos de tiempo prolongados.

Cuando instale la nevera, asegúrese de que la parte trasera de la nevera está despejada, limpia y sin obstrucciones, permitiendo la circulación de aire.

No utilice un alargador del cable eléctrico. Si no llega el cable al enchufe más cercano, pida a su electricista que le ponga un punto más cercano.

Si se corta el suministro eléctrico, espere al menos 5 minutos antes de volver a enchufar el aparato para evitar dañar el compresor.

No deje productos inflamables, explosivos o volátiles, ácido corrosivo o alcalino o líquidos en envases de cristal dentro, ni sobre ni cerca de la nevera. Cuando regule la temperatura, hágalo con cuidado.

**IMPORTANTE**
Deje la nevera reposar durante 8 horas antes de enchufarla a la luz después de manipularla, moverla o cambiarla de sitio.

**Preparación**

Coloque los soportes de las baldas en las rejillas del interior de la nevera, como se muestra a continuación, a la altura que usted considere, y luego coloque las baldas firmemente sobre los mismos.

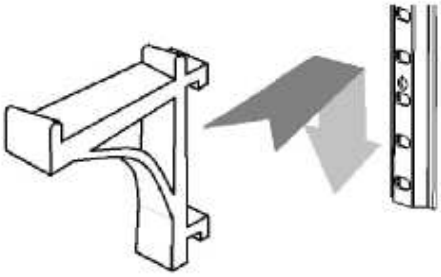

La carga máxima por balda es de 40kg.
**NOTA**: Compruebe que la nevera funciona correctamente antes de poner las baldas y llenarla.

**Limpieza**

1. Desenchufe la nevera de la luz y retire todos los artículos que tenga en el interior. Recomendamos que los coloque en otra nevera mientras realiza la limpieza.
2. Limpie el compartimento interior con agua tibia y jabón neutro suave. NO permita que el cable eléctrico, el panel de control o el enchufe se mojen.

**IMPORTANTE**
NUNCA utilice detergentes corrosivos o abrasivos, estropajos metálicos ni cepillos de acero para limpiar la nevera.
NUNCA utilice piezas metálicas para rascar la suciedad de la nevera.

3. Seque todas las superficies perfectamente.
4. Para asegurarse un funcionamiento sin problemas, limpie el ocndensador cada tres meses con un aspirador. El condensador está ubicado en la parte trasera de la parrilla de la nevera.

**IMPORTANTE**
Se recomienda limpiar la zona cerca del condensador más a menudo.

5. Utilice agua tibia jabonosa para limpiar las bisagras, ranuras y perfiles de las puertas.
6. Las partes exteriores de la nevera se pueden limpiar igualmente con agua tibia y jabón suave, o con un limpiador suave no abrasivo de acero inoxidable.
7. Recuerde siempre secar bien todas las piezas.

**CONTROL ELÉCTRICO**

El panel de control eléctrico está ubicado en la parte inferior frontal fuera de la nevera, en la parte derecha. Y tiene el siguiente aspecto:

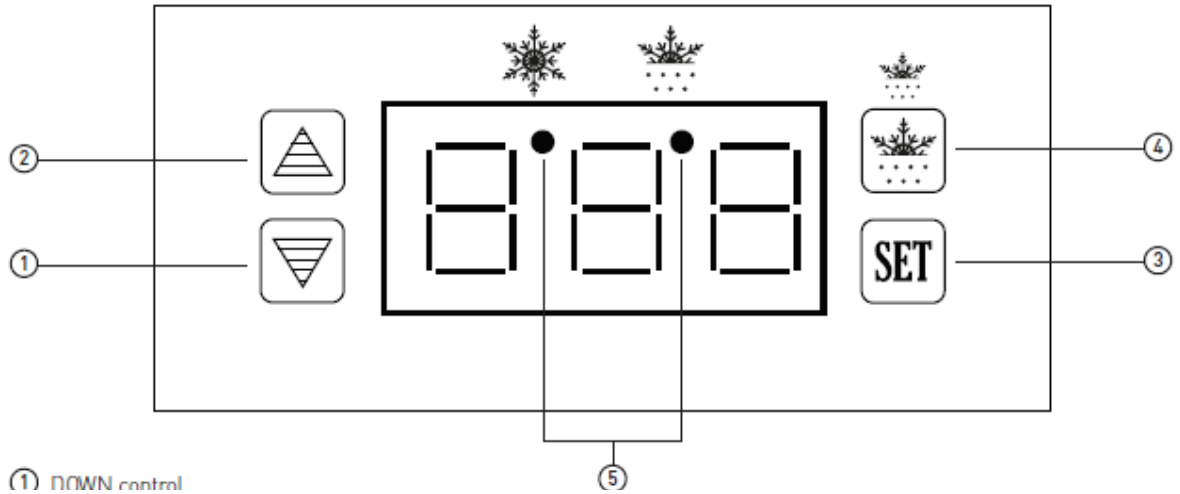


1. Control ABAJO
2. Control ARRIBA
3. Control CONFIGURACIÓN
4. Control DESCONGELACIÓN
5. Luces indicadoras

Durante el uso normal, la pantalla de control 8'8'8 mostrará la temperatura interior de la nevera.

Una pequeña luz indicadora se iluminará por debajo del símbolo de “enfriar” para confirmar que la nevera está en su modo de enfriado normal y el compresor está funcionando.

**Funcionamiento del controlador**

**Para poner la temperatura deseada en la nevera:**

- Pulse el botón SET una vez. Sonará un “bip”, y la pantalla empezará a parpadear.
- Utilice los botones de arriba y abajo (1 y 2) para poner la temperatura deseada.
- Pulse el botón SET de nuevo para completar la configuración, o déjelo 5-10 segundos y él mismo marcará la temperatura interior de la nevera, y la nueva configuración quedará guardada.

**Activación manual del ciclo “descongelación”**

- Pulse el botón (4) y aguántelo. Oirá un “bip” al pulsar.
- Aguante el botón pulsado durante 10-20 segundos, hasta que oiga un segundo “bip”.
- La luz indicadora se iluminará debajo del símbolo DESCONGELACIÓN y la nevera quedará configurada para descongelarse.
- La descongelación durará unos 20 minutos, y al terminar, volverá a su funcionamiento normal.

**Cambiar manualmente del modo Descongelación al modo Normal.**

- Pulse el botón de descongelación (4) de nuevo, y sonará un “bip”.
- Aguante el botón pulsado durante 10-20 segundos, hasta que oiga un segundo “bip”.
- Las dos luces indicadoras tanto de debajo de DESCONGELACIÓN como de ENFRIADO

parpadearán mientras la nevera vuelve a su funcionamiento normal.

- Después de 5-20 minutos, solo quedará encendido el indicador de ENFRIADO para confirmar que está de nuevo en el modo normal.

**IMPORTANTE**

- La nevera pasará periódicamente al modo de descongelación de forma automática. Solo se debe hacer la descongelación en modo manual en casos extremos. Es mejor no usarla si no es necesario.
- Mientras la nevera esté en modo Descongelación, ésta reducirá su funcionamiento. Los ciclos automáticos aseguran que la descongelación se realiza correctamente de modo eficiente y cuando ésta lo necesita. No se recomienda dejar la nevera en el modo de descongelación manual durante largos periodos de tiempo.

**NOTA**: La pantalla de control permite elegir una temperatura de entre -2ºc y 8ºC. No se recomienda utilizar la nevera con temperaturas por debajo de los 4ºC, ya que puede hacer que el contenido se congele y además se fuerza innecesariamente la máquina, incrementando su consumo.

Se recomienda cerrar la tapa del panel de control mientras no se esté manipulando para evitar tocarlo sin ser necesario.

Durante el uso normal de la nevera, el panel de control enciende el compresor para llegar a la temperatura marcada siempre que esta varíe un par de grados. Por lo que es normal que la pantalla a veces marques un par de grados más de los que hemos pedidos.

Cuando se alcance la temperatura solicitada, el compresor de apagará, y no se encenderá la luz indicadora.

**FUNCIONAMIENTO DE LA LUZ**

**Luz interior de la nevera**

La luz de dentro de la nevera se puede encender y apagar utilizando el botón del lateral de la nevera a mano derecha.

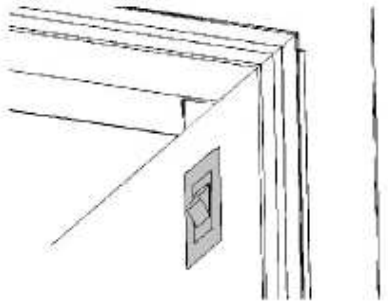

**Cambiar la bombilla**

La nevera utiliza una bombilla de larga duración LED. Si necesita cambiarla, contacte con su proveedor para solicitar la compra de una nueva.

**Para cambiar la bombilla:**

1. Desenchufe la nevera de la corriente y asegúrese de que la bombilla estaba apagada.
2. Retire los tornillos de la tapa de la bombilla.
3. Retire la tapa de la bombilla y tire suavemente de los cables.
4. Tire del conector al final de la bombilla.
5. Inserte el conector en la nueva bombilla, y coloque la tapa de nuevo en su lugar y atornille.

**Información técnica**

**NOTA:** Su nevera se ha fabricado eliminar la acumulación de vaho en las puertas de cristal, por lo que la visión del interior no se verá nunca obstruida. Esto se consigue calentando suavemente la superficie exterior de la puerta, por lo que es normal que la puerta está un poco caliente al tacto.

| MODEL | BS28130 | BS28200 |
|---|---|---|
| Climate class | SM2 | SM2 |
| Storage volume | 118L | 190L |
| Protection class | I | I |
| Voltage | 220-240v, 50Hz | 220-240v, 50Hz |
| Input power | 182w | 213w |
| Light bulb power | 3.3w | 2.5w |
| Input current | 0.95A | 1.2A |
| IP Rating | IPX4 | IPX4 |
| Refrigerant | R600a/55g | R600a/68g |
| Dimensions | 840x555x520mm | 840x855x520mm |
| Foaming agent | Cyclopentane | Cyclopentane |

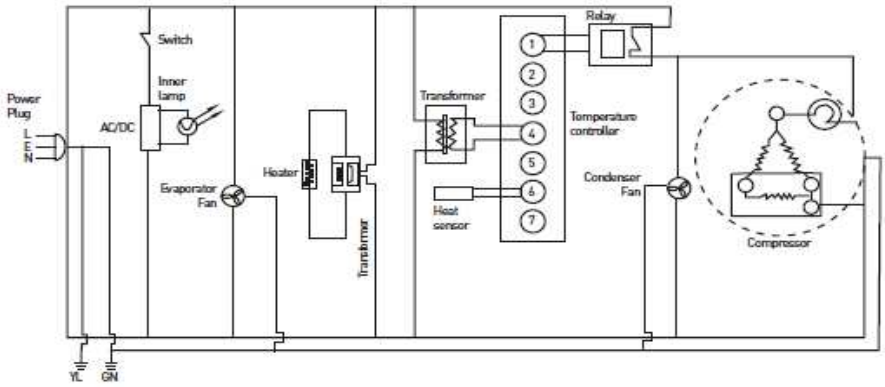


**GARANTÍA**

El presente documento le da toda la información en referencia a la garantía del producto. Siempre le avalará la garantía legal de su país. En el caso de España, son 2 años contra defectos de fabricación. La garantía NUNCA cubre los daños causados por un mal uso, falta de mantenimiento, no seguir las pautas de este manual, manipulación y daños ocasionados por terceras personas...

**Reparaciones bajo garantía:** En el caso de que su nevera presente daños cubiertos por la garantía, será la marca quién se haga responsable de su reparación. Se reparará la pieza dañada siempre que se pueda. No se cambiará el producto completo si existe daño en una pieza concreta reparable.

Siempre se requerirá prueba de compra, fotos del daños, y fotos de la ubicación del producto.

La garantía **NO** cubrirá el cambio de bombillas, cristales rotos, piezas no suministradas por la marca, daños estéticos que no afecten al funcionamiento del producto, deterioro normal de los materiales, daños causados por uso de productos abrasivos o corrosivos, daños causados por la climatología, daños causados por uso incorrecto o fuera de todo lo pautado e indicado en el presente manual, daños causados por animales o insectos....

**NOTAS:**

**Distribuidor oficial para España:**

**The Barbecue Store**
**Avda. Carmen Saenz de Tejada, 1**
**29650 Mijas Costa (Málaga)**
**Teléfono: 952477152 - 952477161**
**Fax.: 952580781**
**Email: dmbrico2@telefonica.net**
**http://www.thebarbecuestore.es**